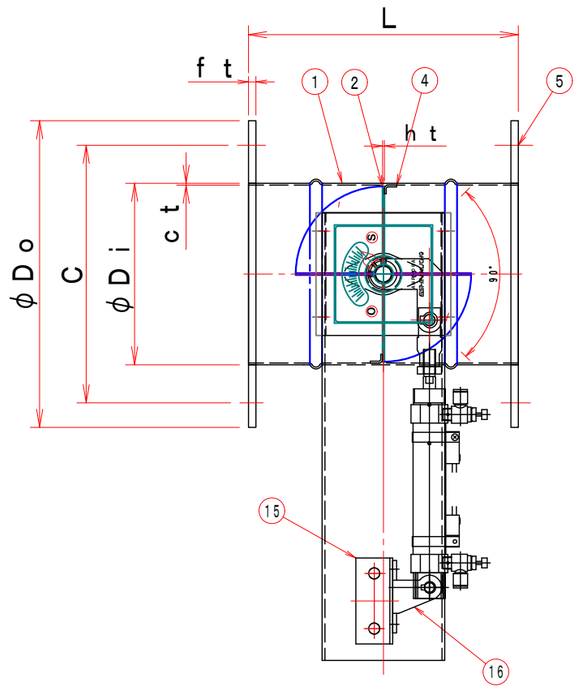

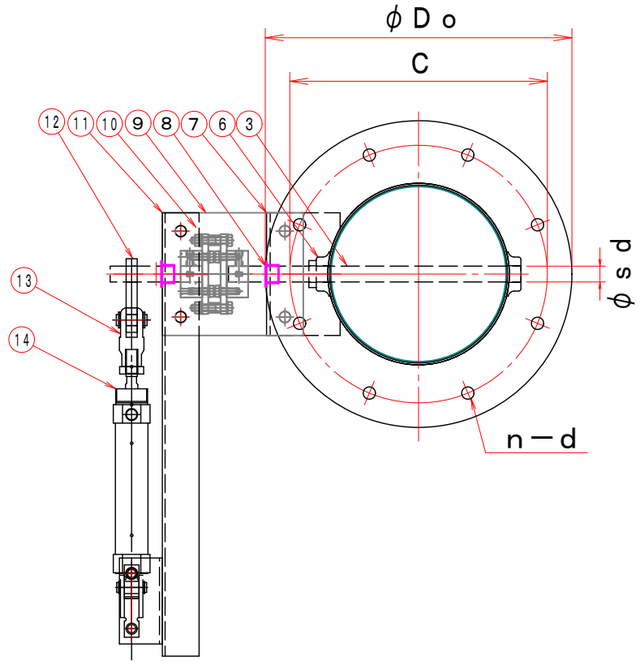

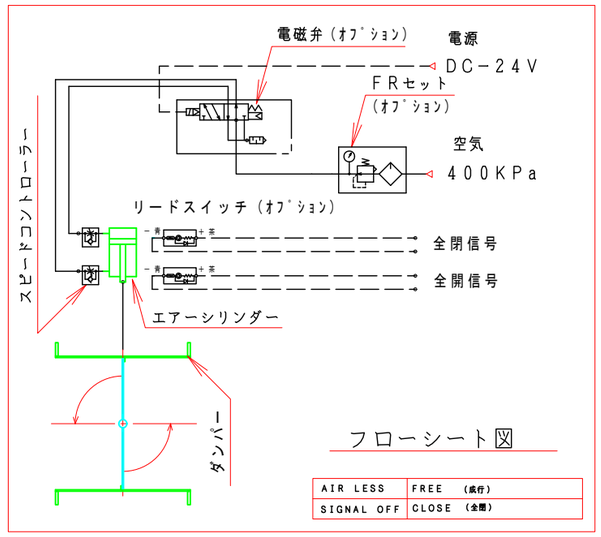

特　記

1．板フランジとケーシング接合部の内面は全溶接、外側は点付溶接。

2．内外面仕上げは酸洗いとする。

3．本図ダンパーの使用範囲は下記の通です。

静圧：±490Pa［±50mmAq］以下　風速：15m／s以下　温度：−10～200℃以下

☆　エアーシリンダーは仕様により異る場合があります、別途お問い合せ下さい。
☆　開閉センサーの後付は不可（シリンダー交換になります）

型　　式	φDi	φDo	C	n−d	L	ct	ht	ft	φsd	エアーシリンダー
EVDAF −75 −EHU	73	129	109	4−10	200	1.5	1.5	6	13	CM2E20−50
EVDAF−100 −EHU	98	200	160	8−10	220	1.5	1.5	6	13	CM2E20−50
EVDAF−125 −EHU	123	225	185	8−10	220	1.5	1.5	6	13	CM2E20−50
EVDAF−150 −EHU	148	250	210	8−10	220	1.5	1.5	6	13	CM2E25−75
EVDAF−175 −EHU	173	275	235	8−10	220	1.5	1.5	6	13	CM2E25−75
EVDAF−200 −EHU	198	300	260	8−10	220	1.5	1.5	6	13	CM2E25−75
EVDAF−225 −EHU	223	325	285	8−13	300	1.5	1.5	6	13	CM2E25−75
EVDAF−250 −EHU	248	350	310	8−13	300	1.5	1.5	6	13	CM2E32−75
EVDAF−275 −EHU	273	375	335	12−13	300	1.5	1.5	6	13	CM2E32−75
EVDAF−300 −EHU	298	400	360	12−13	300	1.5	1.5	6	13	CM2E40−100
EVDAF−325 −EHU	323	425	385	12−13	350	1.5	1.5	6	13	CM2E40−100
EVDAF−350 −EHU	348	450	410	12−13	350	1.5	1.5	6	13	CM2E40−100
EVDAF−375 −EHU	373	475	435	12−13	400	1.5	1.5	6	13	CM2E40−100
EVDAF−400 −EHU	398	500	460	12−13	400	1.5	1.5	6	13	CM2E40−100
EVDAF−450 −EHU	448	550	510	16−13	450	1.5	1.5	6	13	CM2E40−100
EVDAF−500 −EHU	498	600	560	16−13	500	1.5	1.5	6	13	CG1DN50−150
EVDAF−550 −EHU	548	650	610	16−13	550	1.5	1.5	6	13	CG1DN50−150
EVDAF−600 −EHU	598	700	660	20−13	600	1.5	1.5	6	13	CG1DN50−150

注記

図中の寸法については現場調査及び機器設計等の進捗にともなって
変更することがある。

No	部品名称 TITLE	数量 QTY	備考（規格・寸法）(DIMENSIONS)
20			
19			
18			
17			
16	エアーシリンダー（センサー付）		
15	クレビス	1	
14	クレビス取付金具	1	SPC
13	エアーシリンダー	1	
12	二山ナックルジョイント	1	
11	リンケージ	1	SS−400
10	シリンダー取付金具	1	SPC
9	耐熱カップリング	1	
8	耐熱接続板	1	PMX−573
7	ドライブッシュ	2	LFZF13−10
6	基板取付台	1	SUS−304
5	軸　受	2	SUS−304
	フランジ	1組	SUS−304
4	羽根当て	1	SUS−304
3	シャフト	1	SUS−304
2	可動羽根	1	SUS−304
1	ダンパー本体	1	VD−150φ　SUS304

見積参考図

尺度 SCALE

単位 UNITS
mm

承認 APPROVED BY

設計 DESIGNED BY

検図 CHECKED BY

製図 DRAWN BY
武田
DEC. 02. 2020

名称 TITLE

自動ダンパー　（エアー式）
EVDAF−□□□−EHU

耐熱　200℃［SUS］

栄進空調株式会社
EISHIN KUCHO CO., LTD.

図面番号 DRAWING NO.
EVDAF−□□□−EHU

1/2

変更回数 REV.MARK
00

保管 REGISTERED

工事番号 JOB No.